BEAR

30-209FP

DOS POSTES

ELEVADOR DE PLACA BASE

Los elevadores de dos postes con placa base de la serie BP de Bear son más fuertes y más cómodos de operar que la mayoría de los elevadores en el mundo.

Características Principales

- √ Capacidad de 9,000 lbs., el elevador de placa base de dos postes de grado comercial está diseñado y construido para que cualquier tienda profesional y garajes domésticos se adapten al entorno de taller de techo bajo sin obstrucciones aéreas.
- √ El liberador de seguridad de un solo punto permite al operador desbloquear las cerraduras de seguridad de ambas columnas simultáneamente. También hay un sistema de bloqueo doble para mayor seguridad.
- √ Cuatro brazos de tres etapas son adecuados para más vehículos.
- √ Las restricciones automáticas para brazos mantienen los brazos bloqueados en sus posiciones adecuadas.
- √ Deslizadores de polietileno UHMW autolubricante y casquillo de bronce.
- √ Para la sincronización se utiliza cable de calidad aeronáutica.
- √ El protector de pies desmontable y la bandeja de herramientas permiten un espacio de trabajo libre de desorden.

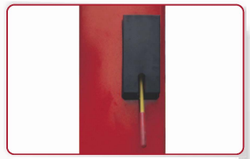

La liberador de seguridad de un solo punto hace que sea más fácil para los operadores desbloquear ambos bloqueos de columna de una columna.

Dos cerraduras, un liberador. Sólo disponible en Bear.

Adaptador de sillín opcional.
No. de kits para camión ligero: 20802
No. de juegos para camión pesado: 21103

El paquete de almohadillas de goma apilables con adaptadores de extensión de 1.5 ", 2.5", 5 ".

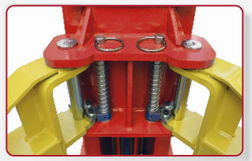

Retenedores y liberadores automáticas de brazos.

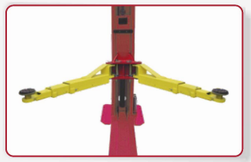

Cuatro brazos de tres etapas son adecuados para más vehículos.

ESPECIFICACIONES

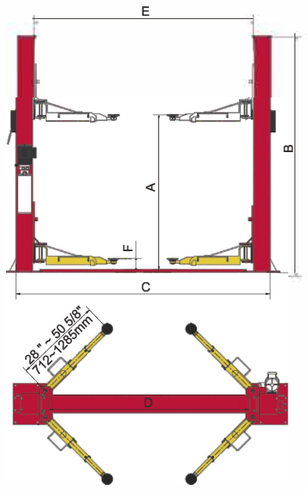

Modelo		30-209FP
Capacidad de elevaci· n		9,000lbs (4000kg)
Tiempo de elevaci· n		49S
Altura de elevaci· n	A	76 3/8" - 85 3/8" (1940 - 2169mm)
Altura Total	B	111 7/8" (2841mm)
Ancho Total	C	136 1/4" (3460mm)
Ćrea de libre manejo	D	100 3/4" (2560mm)
Ancho entre columnas	E	112 1/4" (2850mm)
Altura m²nima de plataforma Peso bruto	F	3 1/2" (90mm)
Motor		1,590lbs (721kg)
		2.0HP,220V/60Hz, fase única

Grupo CARTEK 950 East N Avenue
Kalamazoo, MI USA 49048
Tel: 866-550-1134 /
Correo: customerservice@cartek.com
www.bear-cartek.com